CONCEPTION ASSISTEE PAR ORDINATEUR
CATIA
Version 5
CE PLAN NE DOIT SUBIR AUCUNE MODIFICATION MANUELLE

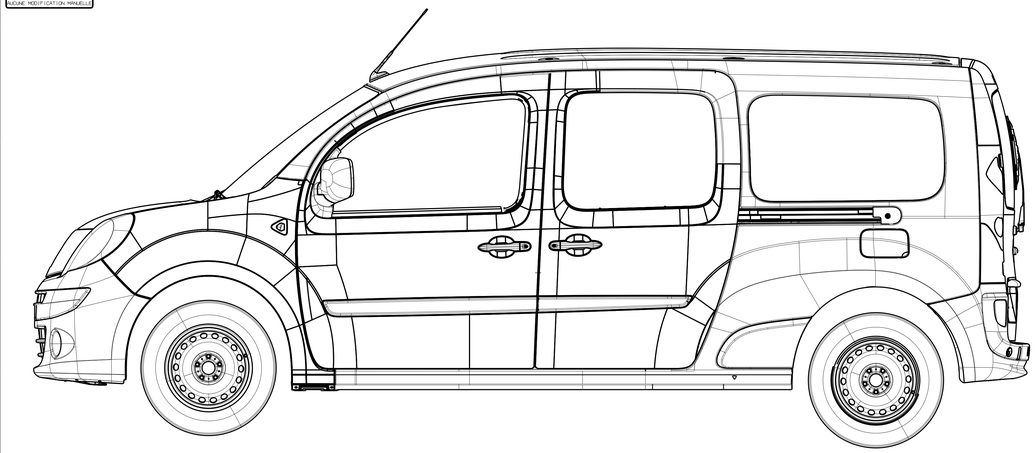

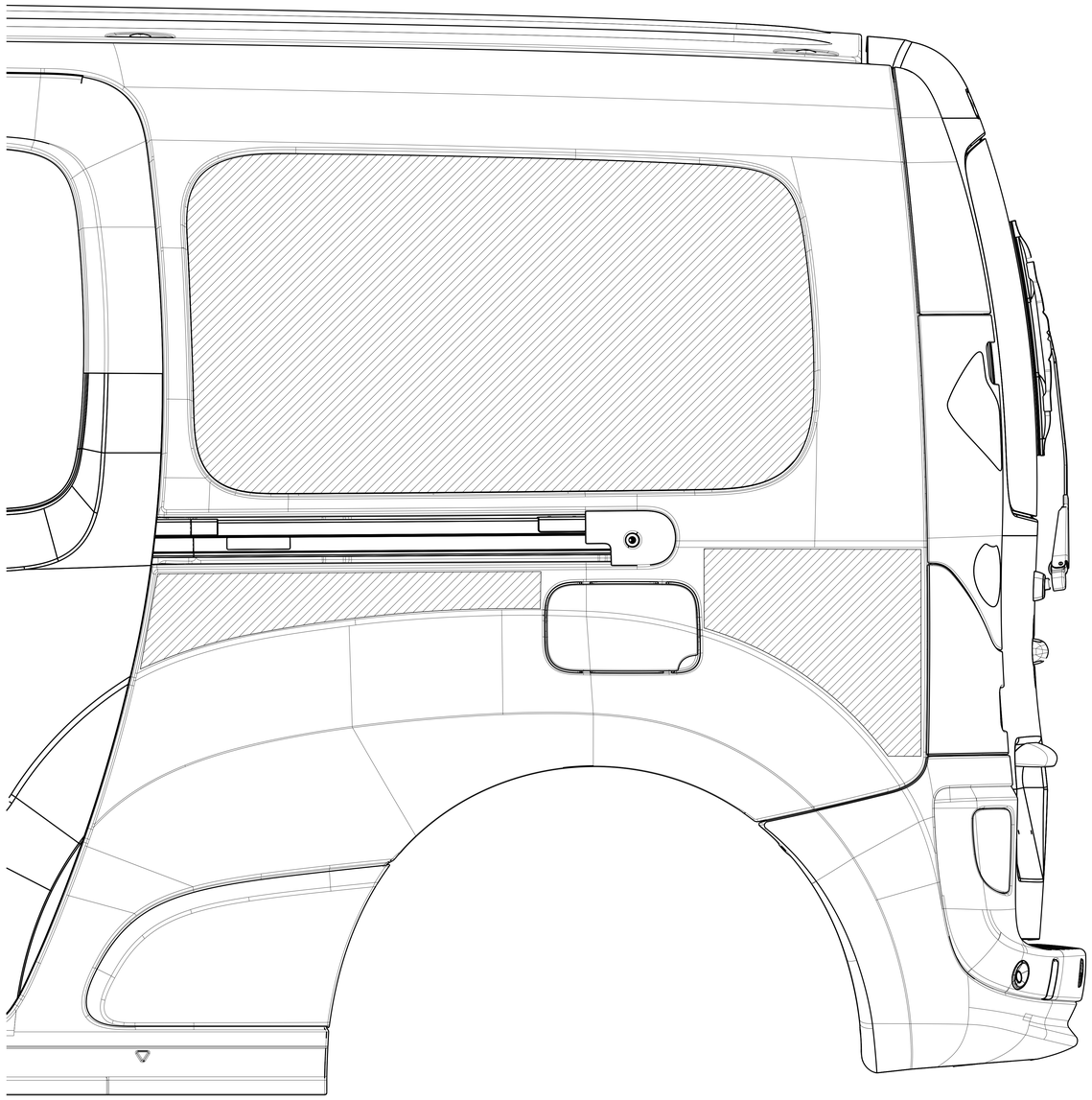

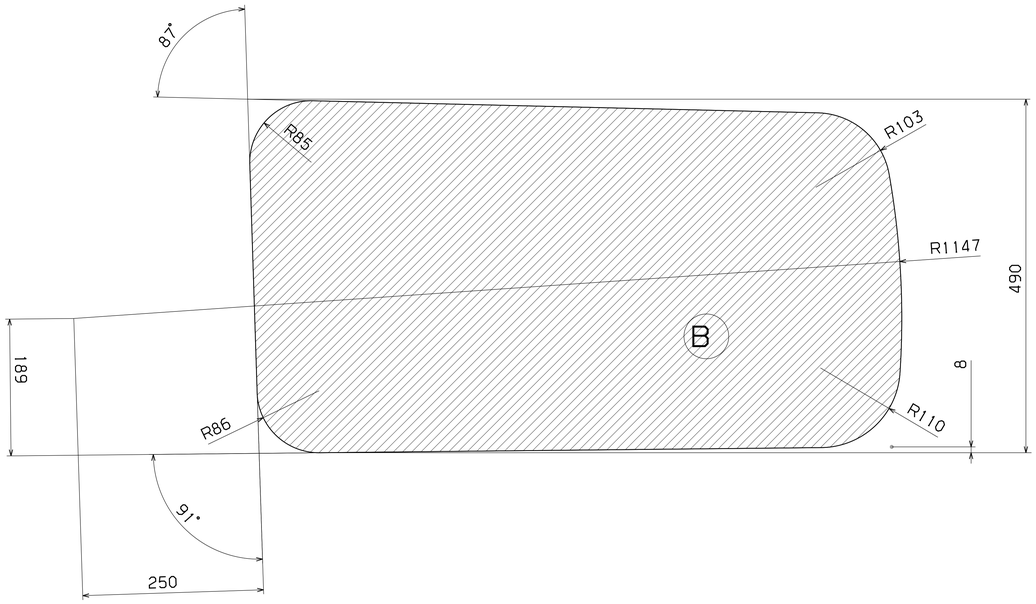

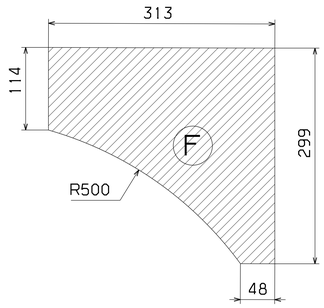

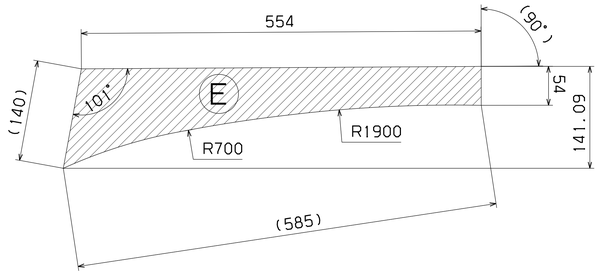

LA ZONE A EST VALABLE QUE SI C'EST UNE VERSION TOLE
LES ZONES E, F SONT VALABLES TOUTES TYPES PLC

NOTA: LES VALEURS DIMENSIONNELLES SONT UNIQUEMENT POUR INFORMATION. ELLES NE TIENNENT PAS COMPTE DU DEVELOPPE ET DES JEUX DE FIN DE PIECES.

Objectif fonctionnel : +			/Scope +	
Etat de la planche / Sheet state: +	Etapes / State	Dessiné le / par / Date of issue by	Projet / Project: + X61 L2 2PLC + +	
Symbole S/R / S/R Symbol	+	onda Marius + +		
	Service / Department	Numero de plan / Drawing number	Modif planche / Sheet revision level	Planche / Sheet
	Utilisateurs / Users	+	+	+
	+ + +	Ce plan est la propriete de RENAULT - 92109 Boulogne Billancourt Cedex (France) et ne peut etre reproduit ou communique sans son autorisation. This drawing is the property of RENAULT - 92109 Boulogne Billancourt Cedex (France) and cannot be duplicated or circulated without its permission.	Type planche / Sheet type +	Format A0

RENAULT

0 10 20 30 40 50 60 70 80 90 100mm